каталог, описание, технические, характеристики, datasheet, параметры, маркировка,габариты, фото, даташит, Тахогенератор, тмг-30ПУ3,

QR код

Тахогенератор тмг-30ПУ3

Назначение Тахогенератора ТМГ-30П

Тахогенераторы ТМГ-30П и ТМГ-30 предназначены для работы в качестве датчиков в системах автоматического регулирования частоты вращения приводов различных стационарных установок. Они могут быть использованы также в качестве измерителей скорости вращения.

Тахогенераторы ТМГ-30 и ТМГ-30П предназначены для работы в закрытых помещениях в условиях:
- умеренного климата при температуре окружающего воздуха от – 45 до +45 °С; при верхнем значении относительной влажности 98% и температуре не более 25 °С (ТМГ30 У3, ТМГ30П У3);
- тропического климата при температуре окружающего воздуха от -10 до +45 °С; при верхнем значении относительной влажности 98% и температуре не более 35 (ТМГ30 Т3, ТМГ30П Т3).

Высота размещения тахогенератора над уровнем моря 1000 м. Допускается работа при давлении окружающего воздуха не ниже 400 мм.рт.ст., при этом температура воздуха не должна превышать 30 °С.

Устройство и работа тахогенератора ТМГ-30П

Тахогенераторы ТМГ30 и ТМГ30П являются маломощными машинами постоянного тока. Они различны по характеру возбуждения:

ТМГ-30 – с независимым возбуждением, ТМГ-30П – с возбуждением от постоянных магнитов.
Тахогенераторы выпускаются с естественным охлаждением, способ охлаждения – ICA 0041.

Формы исполнения тахогенератора по способу монтажа.

Тахогенераторы рассчитаны для работы при горизонтальном расположении вала. Допускается работа тахогенератора при вертикальном расположении вала, если отсутствуют внешние осевые нагрузки.

Технические характеристики тахогенератора ТМГ-30П

Параметры	ТМГ-30УЗ ТМГ-30ТЗ		ТМГ-30ПУЗ ТМГ-30ПТЗ	
Номинальное напряжение, В	460	230	230	115
Крутизна выходного напряжения, мВ-мин	115±17,25	57,5±7,6	57,5±7,6	30±4,5
Сопротивление нагрузки, кОм	7,23±0,14	1,76±0,04	2,64±0,05	4±0,08
Номинальная частота вращения, мин$^{-1}$	4000	4000	4000	4000
Номинальное напряжение возбуждения, В	110	110	-	-
Ток возбуждения, мА (в холодном состоянии)	130±8	130±8	-	-
Класс точности	2,5	2,5	2,5	1,0
Погрешность отображения функциональной зависимости, %, не более	±1	±1	±1	±1
Ассиметрия выходного напряжения, %	±2	±2	±2	±1
Диапазон частот вращения, в котором обеспечивается класс точности, мин$^{-1}$	50-4000	50-4000	50-4000	3-4000
Коэффициент пульсации выходного напряжения, % неболее: (в диапазоне частот вращения) 50-4000 мин$^{-1}$>	5	5	5	2,5
3-50 мин$^{-1}$>	-	-	-	10
Режим работы	продолжительный			

Габаритные размеры тахогенератора ТМГ-30П

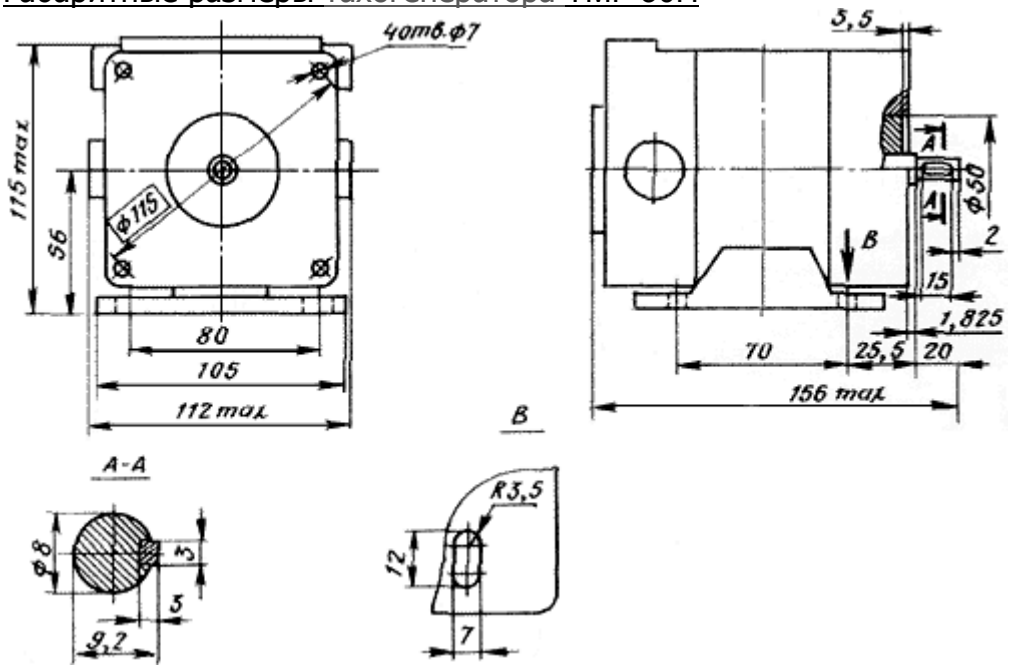

Наименование	Значение
Напряжение питания, В	230
Крутизна, мВ/мин	57,5+/-7,6
Частота вращения, об/мин	4000
Класс точности	2,5

где и как купить в Минске?

Тахогенератор, тмг-30П Минск т.80447584780

www.fotorele.net www.tiristor.by радиодетали, электронные компоненты

email minsk17@tut.by tel.+375 29 758 47 80 мтс